COMPANY PROFILE

S.S.T. Engineering & Technology co.,ltd

INTRODUCTION

WE ARE

- บริษัท เอส. เอส. ที เอ็นจิเนียริ่ง แอนด์ เทคโนโลยี จำกัด
- ดำเนินธุรกิจเกี่ยวกับออกแบบผลิตชิ้นส่วนอุปกรณ์ตามแบบหรือตามที่ลูกค้าต้องการ ไม่ว่าจะเป็น Jig & fixture เครื่องจักรกล อะไหล่อุตสาหกรรม ในลักษณะงานกลึงงาน มิลลิ่งออกแบบผลิต ระบบสายพานลำเลียง(Conveyor) ทั้งงานเหล็กและงาน Stainless ออกแบบผลิตรถเข็น(Push cart) ชั้นวางอะไหล่(rack) ออกแบบผลิตระบบไฟฟ้าควบคุม PLC./Touchscreen, Pneumatic, ออกแบบผลิตงานเชื่อม Stainless และเหล็กตามใบสั่ง เราสนับสนุนกลุ่มลูกค้าทั้งรายใหญ่-รายย่อย บริษัทและโรงงานอุตสาหกรรมทุกประเภท
- โดยทีมช่างที่มีเทคนิคชั้นสูงมีประสบการณ์มากมายกับวัสดุและอุปกรณ์หลายรูปแบบ ควบคุมงานโดยวิศวกรมืออาชีพ



บริษัท เอส.เอส.ที. เอ็นจิเนียริ่ง แอนด์เทคโนโลยี จำกัด
586 / 351,353 หมู่ 2 ถ. สุขุมวิทสายเก่า ต.บางปูใหม่
อ.เมืองสมุทรปราการ จ.สมุทรปราการ 10280
Tel : 02-7099050-1 Fax : 02-7099052

OUR FACTORY

NEW FACTORY

บริษัท เอส.เอส.ที. เอ็นจิเนียริ่ง แอนด์เทคโนโลยี จำกัด
930,930/1 หมู่ 2 ซ.สุขพูลผล ถ.พุทธรักษา ต.แพรกษาใหม่
อ.เมืองสมุทรปราการ จ.สมุทรปราการ 10280
Tel : 02-7099050-1 Fax : 02-7099052

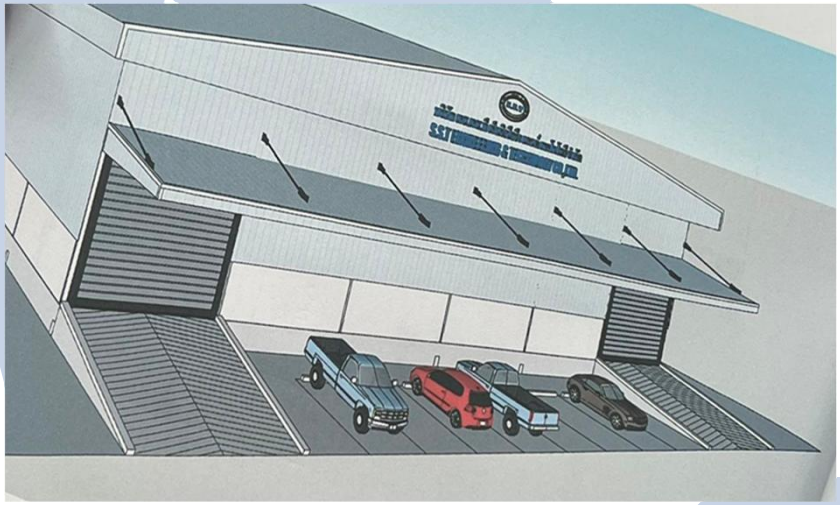

อยู่ในช่วงก่อสร้างปรับปรุง พื้นที่ทั้งหมด 400 ตารางวา
คาดการ์ณย้ายที่ตั้งใหม่ ช่วงเดือน ตุลาคม 2566







ขยายและพื้นที่เพื่อเพิ่มศักยภาพการการผลิตและรับงานขนาดใหญ่ได้มากขึ้น

Company policy

นโยบายบริษัท

“

Q ; Quality เราผลิตสินค้าให้ได้คุณภาพตามข้อกำหนด

C ; Cost ลดสูญเสีย มุ่งพัฒนาสินค้าอย่างต่อเนื่อง

D ; Delivery การส่งมอบตรงเวลาสูงสุด

คือลูกค้าพอใจ

เราให้ความสำคัญกับลูกค้าเป็นลำดับแรก เพื่อผลิตงานที่ตรงความต้องการมากที่สุด
ให้ลูกค้ามั่นใจได้ว่าจะได้งานที่ตรงตามต้องการ ได้สินค้าที่มีคุณภาพและถูกส่งมอบตรงเวลา

OUR CUSTOMER

Delta Electronics (Thailand)



Techno Fab (Thailand)

vittoria tyres (Thailand) co. ltd

Mattel Bangkok

Matsui (Asia)

Thai engineering & business

GPV Asia

Thai Kobelco

Itaotec (Thailand)

DAIKIN

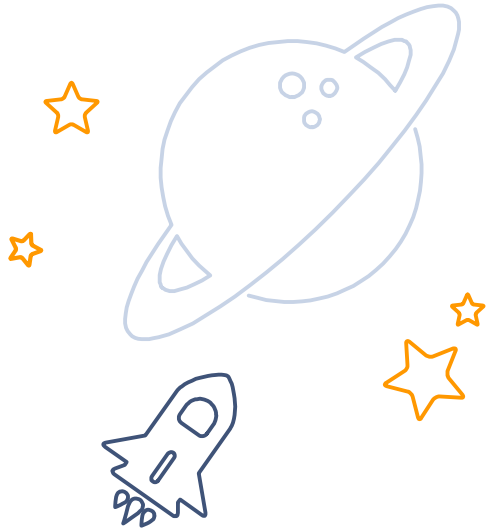

Machines

- เครื่องจักรภายในบริษัท

เครื่องกลึง CNC



กลึง CNC



กลึง manual

Milling Machine



CNC Milling Machine



Other Machines



Grinding machine



Plasma machine



Cutting machine



Milling machine



Hydraulic folder

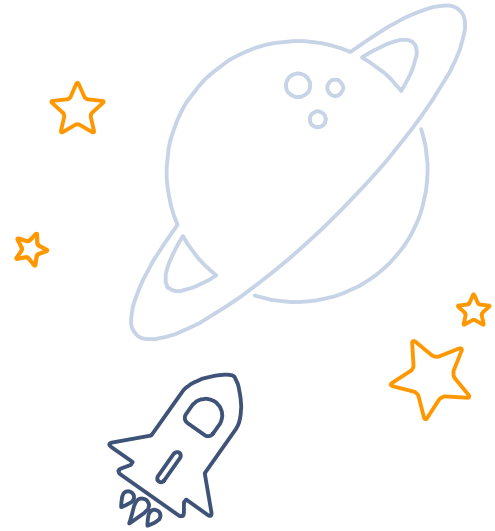

Work Space.

- พื้นที่แต่ละส่วนงาน

พื้นที่ทำงานภายในโรงงาน



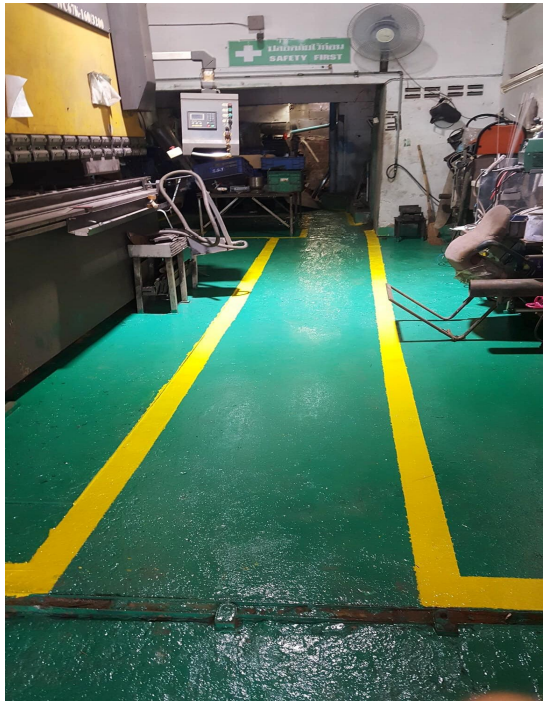





ตัวอย่างผลงาน

S.S.T. Engineering & Technology

สร้างเครื่องไลน์ผลิตใหม่

ผู้เชี่ยวชาญด้านยางระดับโลก
#VittoriaIsVictor

vittoria
The Ride Ahead

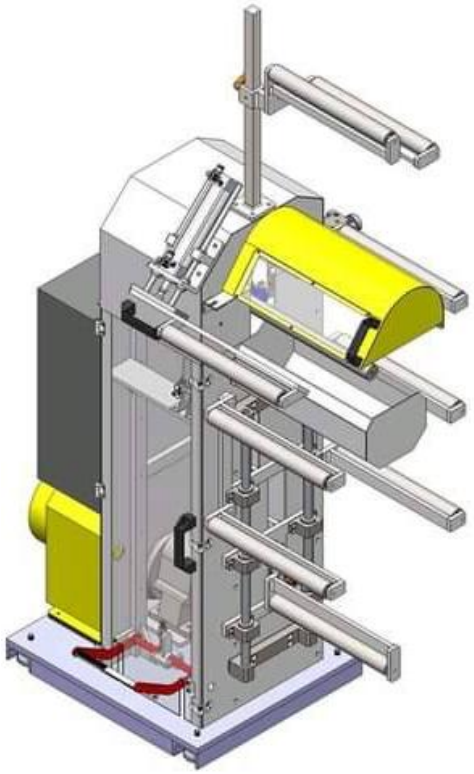





สร้างเครื่องไลน์ผลิตใหม่

ผู้เชี่ยวชาญด้านยางระดับโลก
#VittoriaIsVictor

vittoria
The Ride Ahead

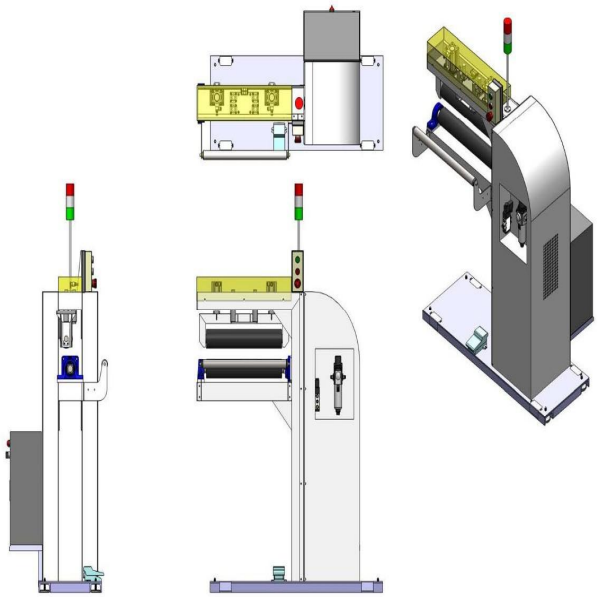





สร้างเครื่องไลน์ผลิตใหม่

ผู้เชี่ยวชาญด้านยางระดับโลก
#VittoriaIsVictor

vittoria
The Ride Ahead

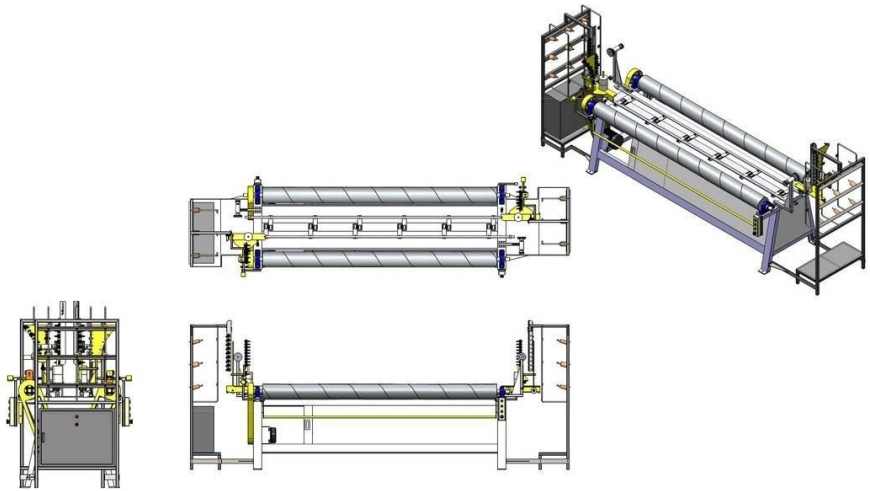



สร้างเครื่องไลน์ผลิตใหม่

ผู้เชี่ยวชาญด้านยางระดับโลก
#VittoriaIsVictor

vittoria
The Ride Ahead

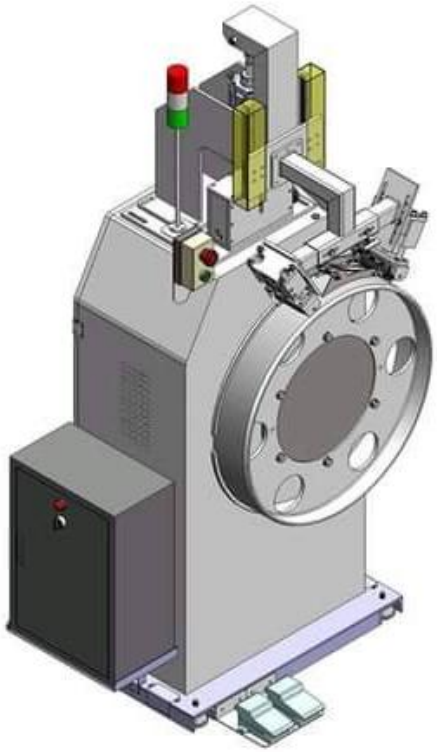



สร้างเครื่องไลน์ผลิตใหม่

ผู้เชี่ยวชาญด้านยางระดับโลก
#VittoriaIsVictor

vittoria
The Ride Ahead

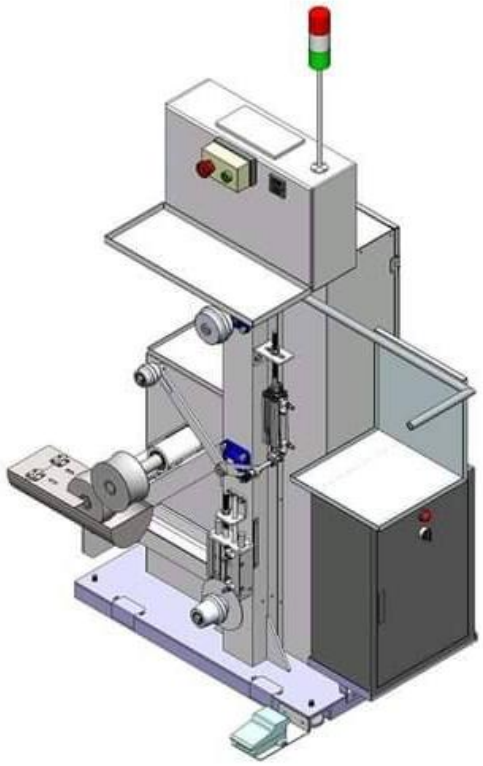



สร้างเครื่องไลน์ผลิตใหม่

ผู้เชี่ยวชาญด้านยางระดับโลก
#VittoriaIsVictor

vittoria
The Ride Ahead

















JIG AND FIXTURE (Support Delta)

DELTA ELECTRONICS (THAILAND) PCL.




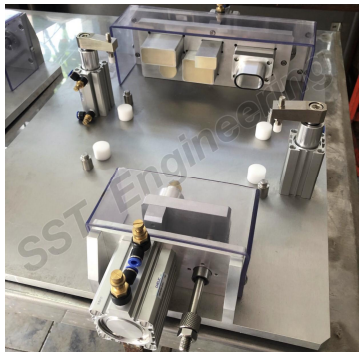

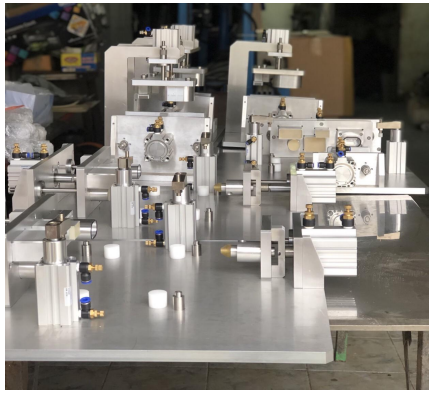






Coating fixture

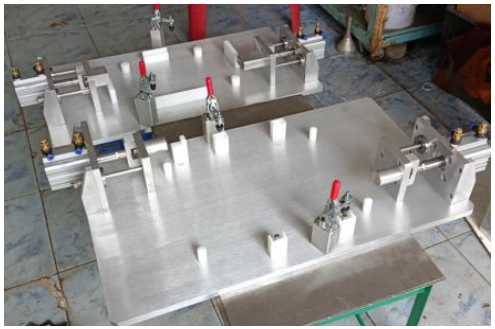

Leak test fixture



Cabinet for leak test machine



Bond ply fixture

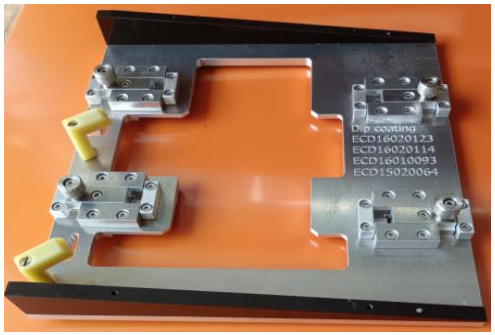

Dip Coating fixture









Export Work : Shipped to DELTA INDIA

MOUNTING FOOT WELDING MACHINE









Example job

ออกแบบ ผลิตระบบไฟฟ้าควบคุม,
PLC./ Touch screen Pneumatic
เดินวงจรไฟฟ้า ในเครื่องจักร









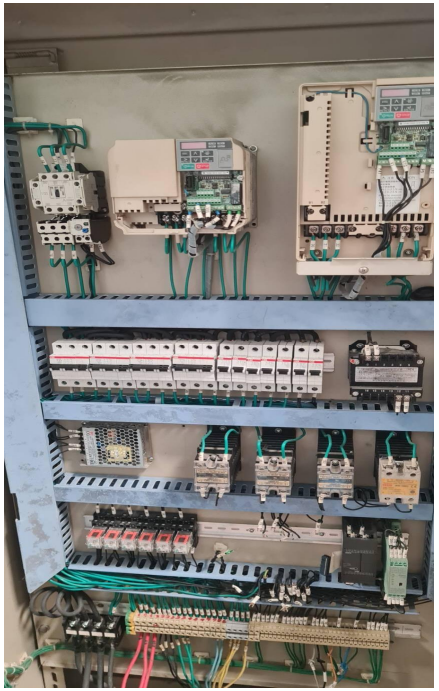

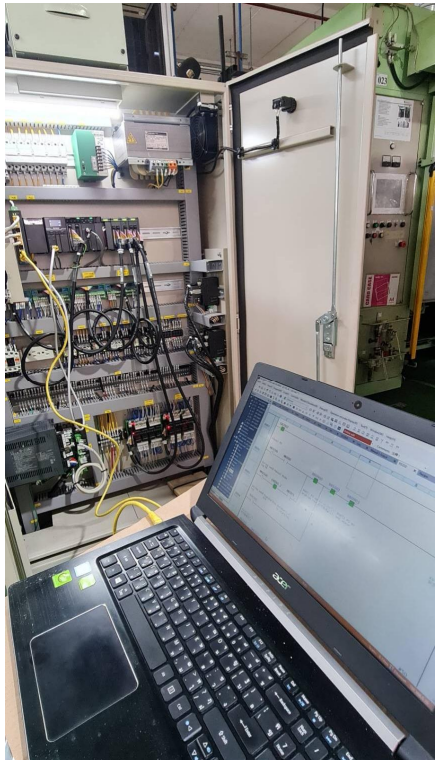

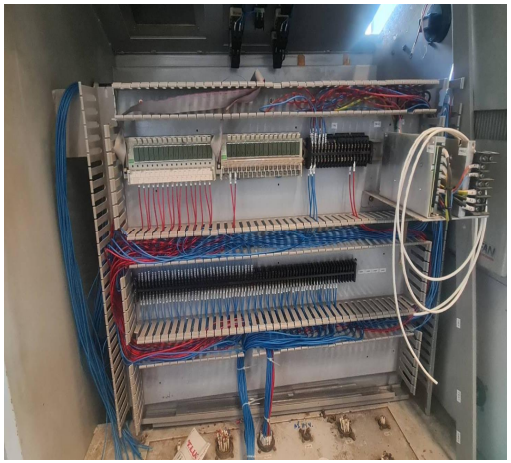

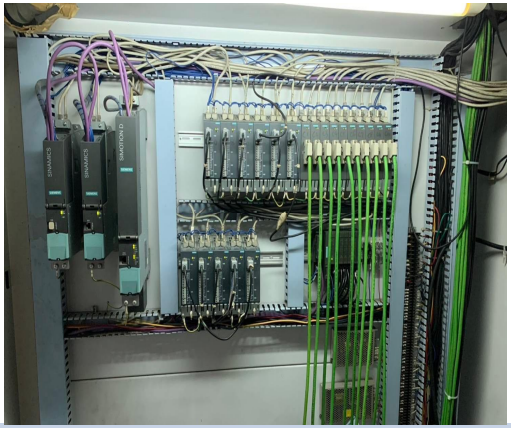

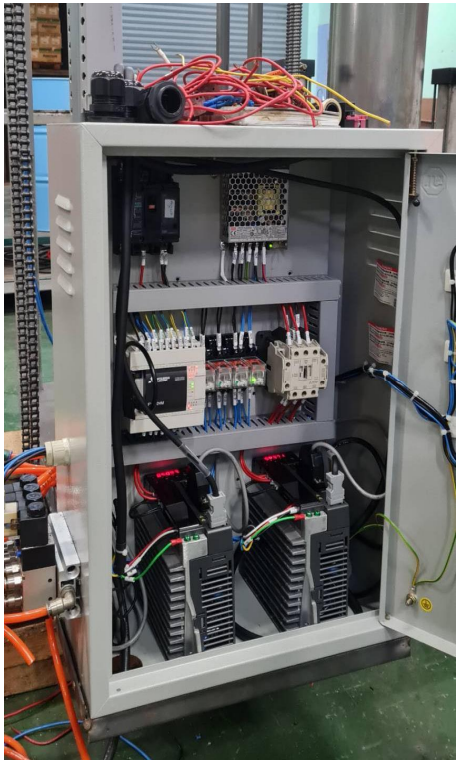

ผลงานด้านไฟฟ้า Control System

Example job

CONVENYOR

& X-Lift

ระบบสายพานลำเลียง













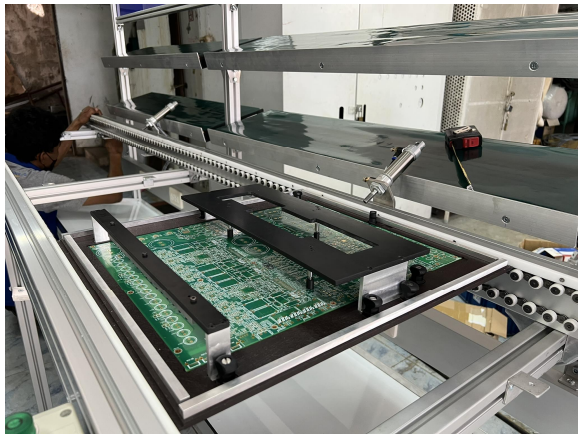



ตัวอย่างผลงานของเรา SST

Example job

งานเหล็ก

งานโครงสร้างต่าง ๆ







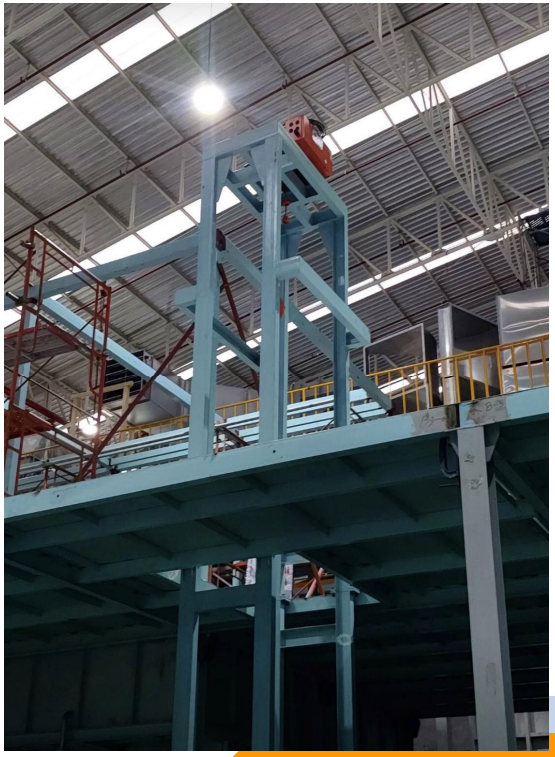

เครื่องพลิกม้วนเหล็ก

หนัก 8 ตัน



Boom Positioner

รองรับงานหนัก 3 ตัน



Example job

ทำสี & พ่นสี
ตามที่ลูกค้าต้องการ

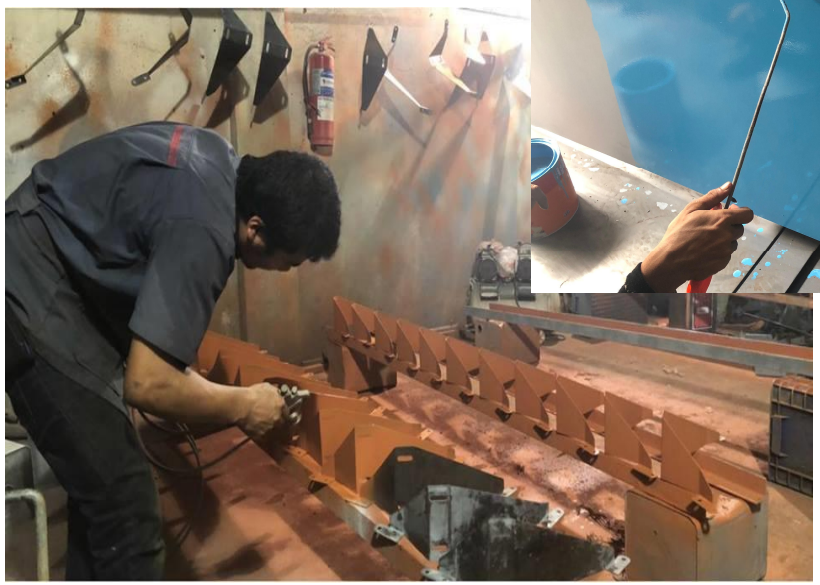



Example job SST





















ตัวอย่างผลงานของเรา SST

ผลงานของเรา









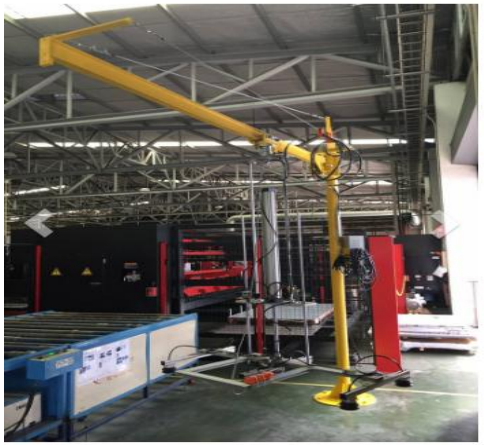

ผลงานของเรา



















"ใส่ใจลูกค้า เน้นคุณภาพ เครื่องจักรทันสมัย
รับประกันความพึงพอใจสูงสุด "

THANKS!

Any questions?

You can find me at

Suriyon@sstengineer.com

sst_engineer@yahoo.com

Website : http://www.sstengineeringthai.com

https://www.facebook.com/SSTENGINEERING/

Tel : 02-7099050-2

Mobile : K.Suriyon 081-611-3417



